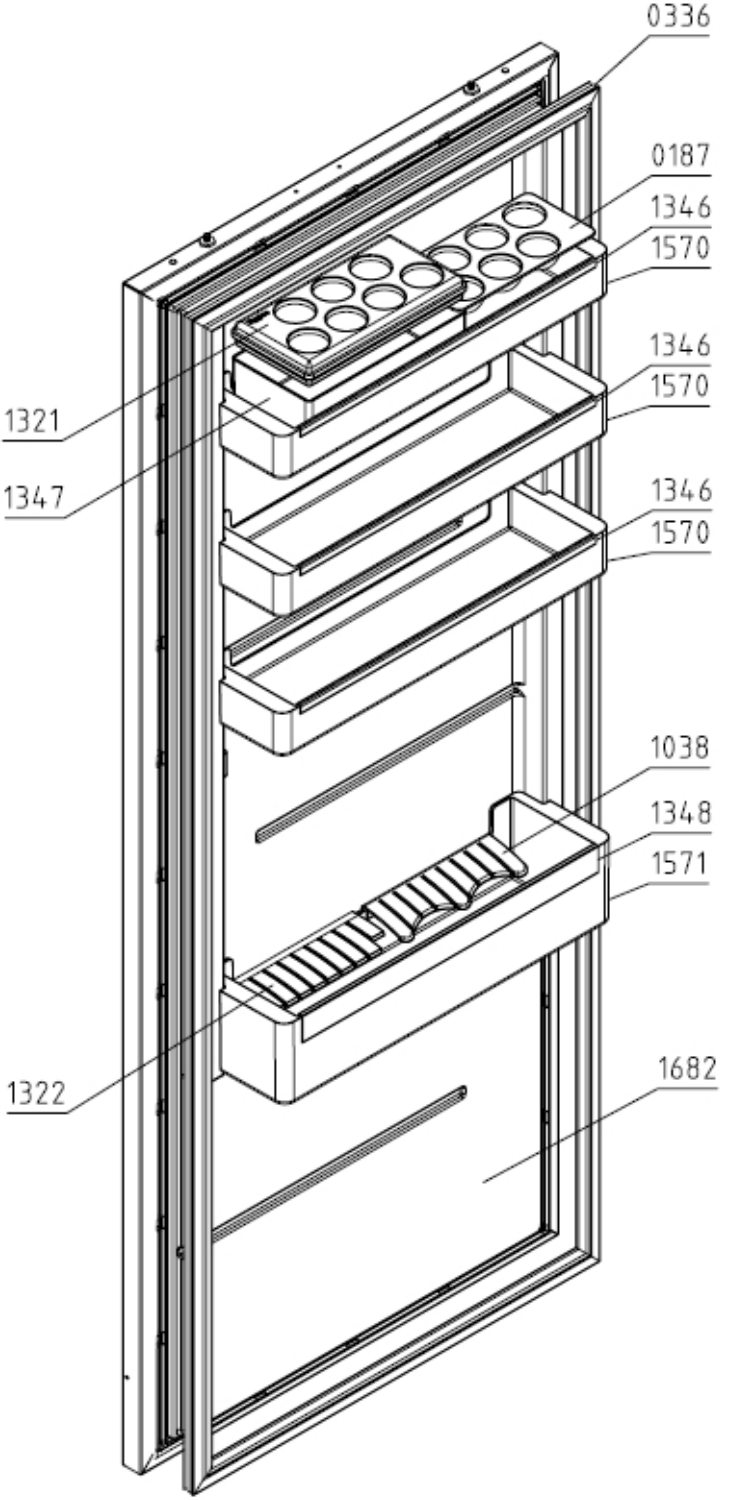
0336
0187
1346
1570
1346
1570
1321
1347
1346
1570
1038
1348
1571
1322
1682

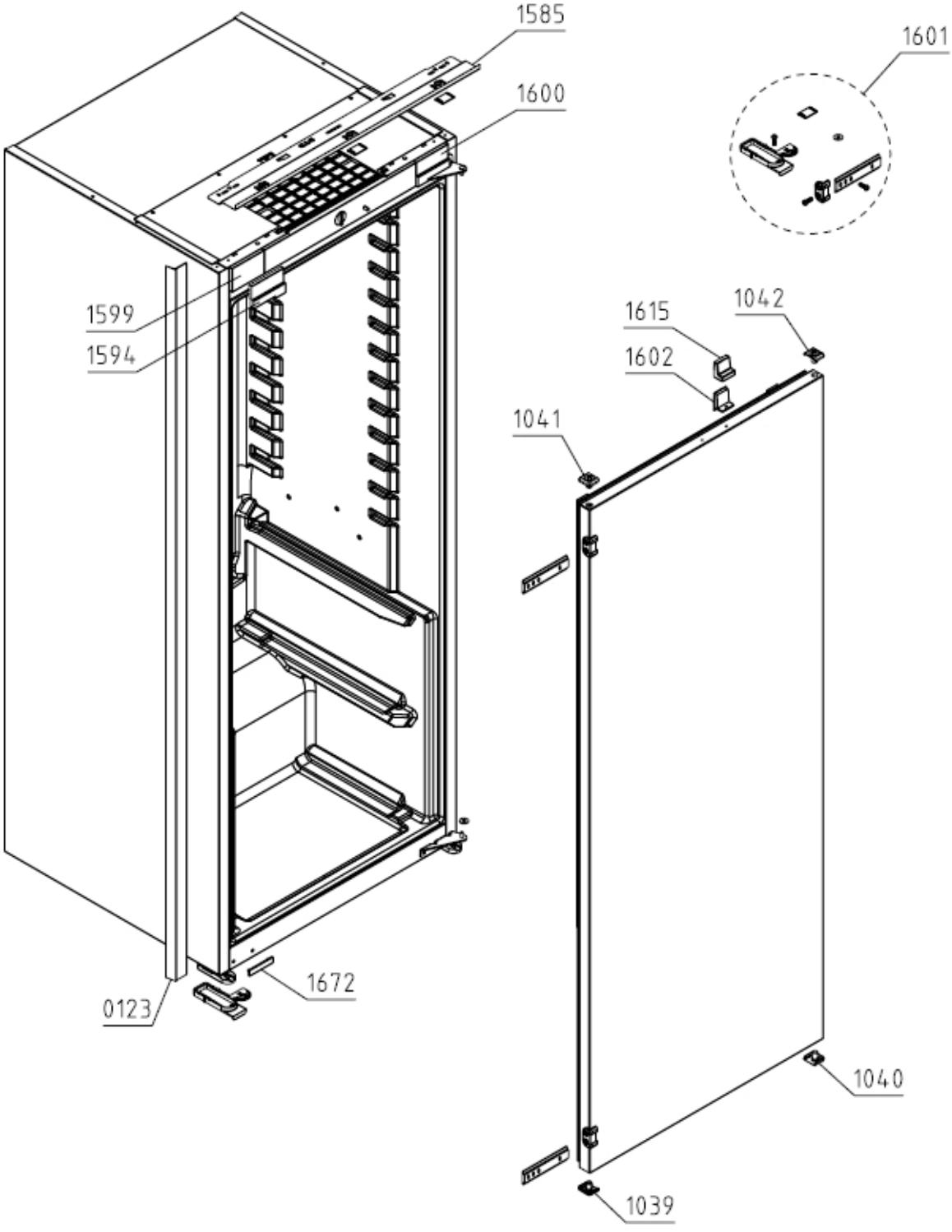
1585
1600
1601
1599
1594
1615
1042
1602
1041
1672
0123
1040
1039

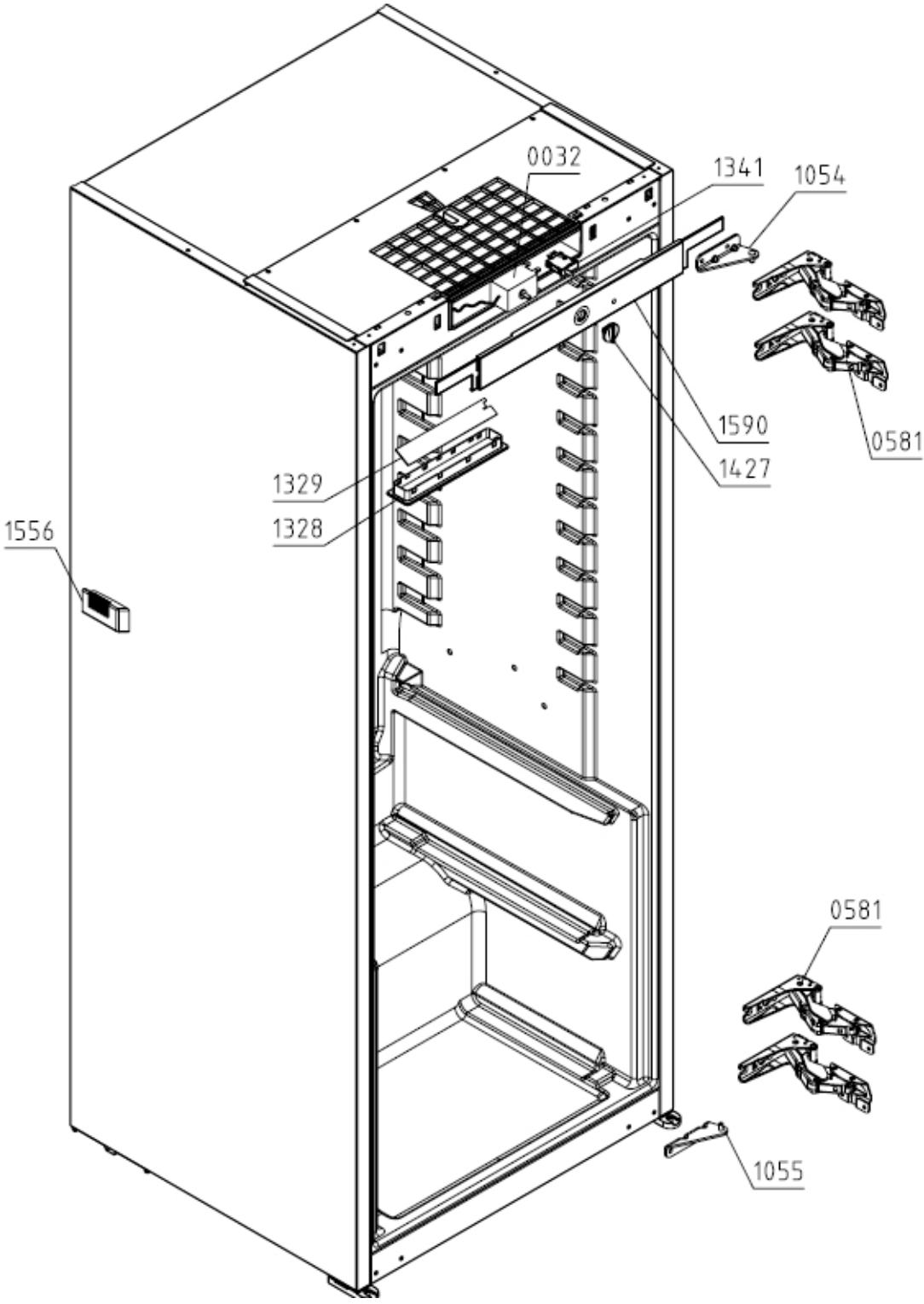
0032
1341
1054
1590
0581
1427
1329
1328
1556
0581
1055

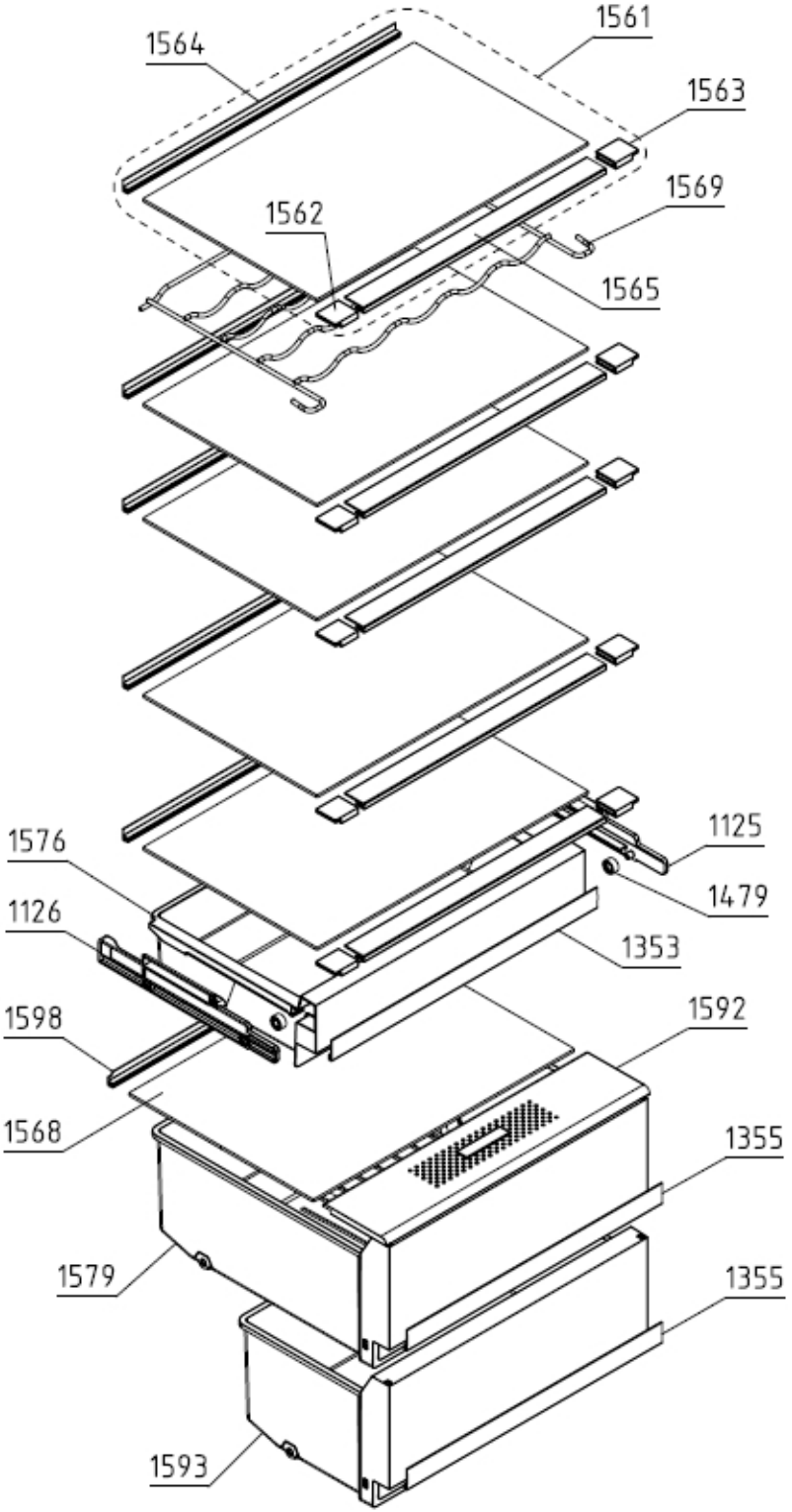
1561
1564
1563
1569
1562
1565
1576
1125
1479
1126
1353
1598
1592
1568
1355
1579
1355
1593

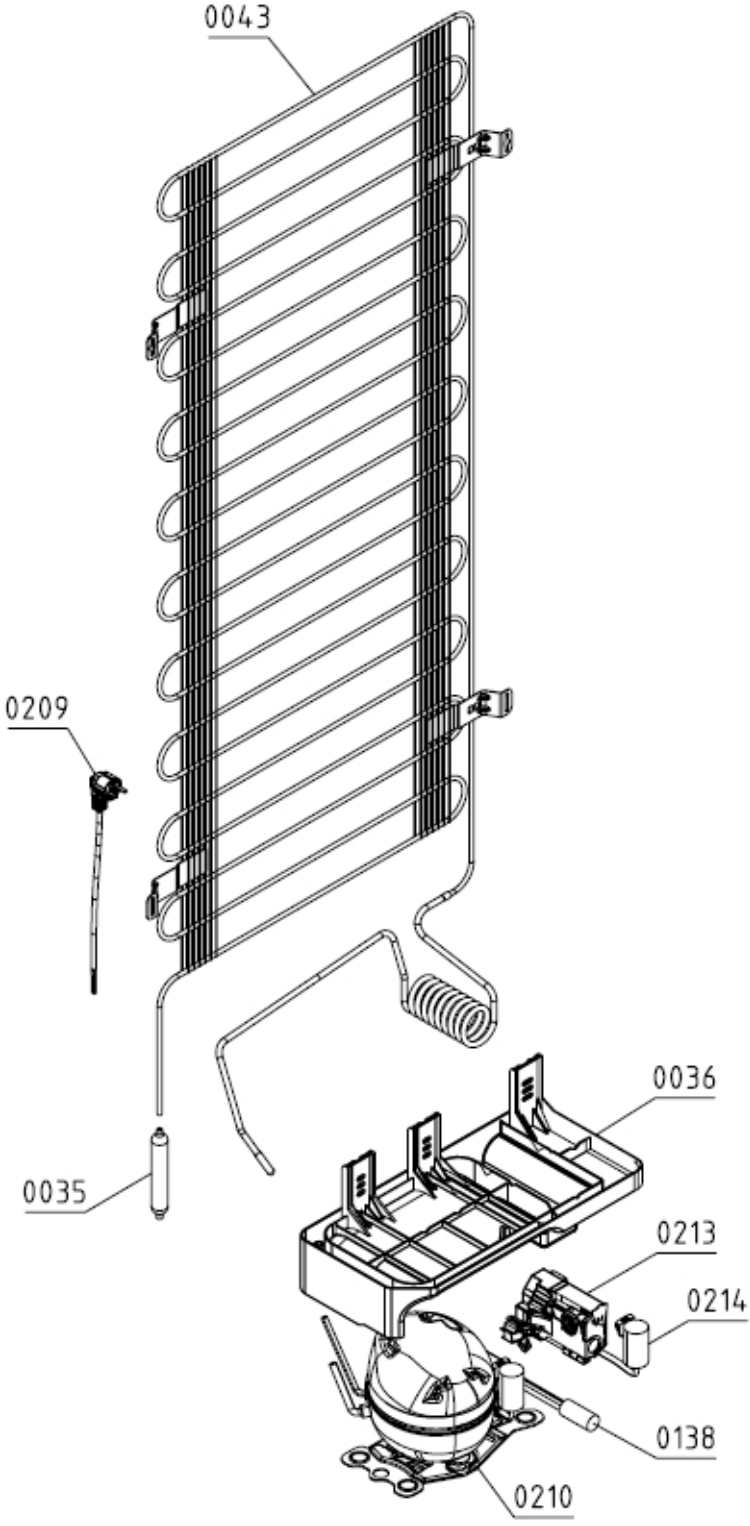
0043
0209
0036
0035
0213
0214
0138
0210